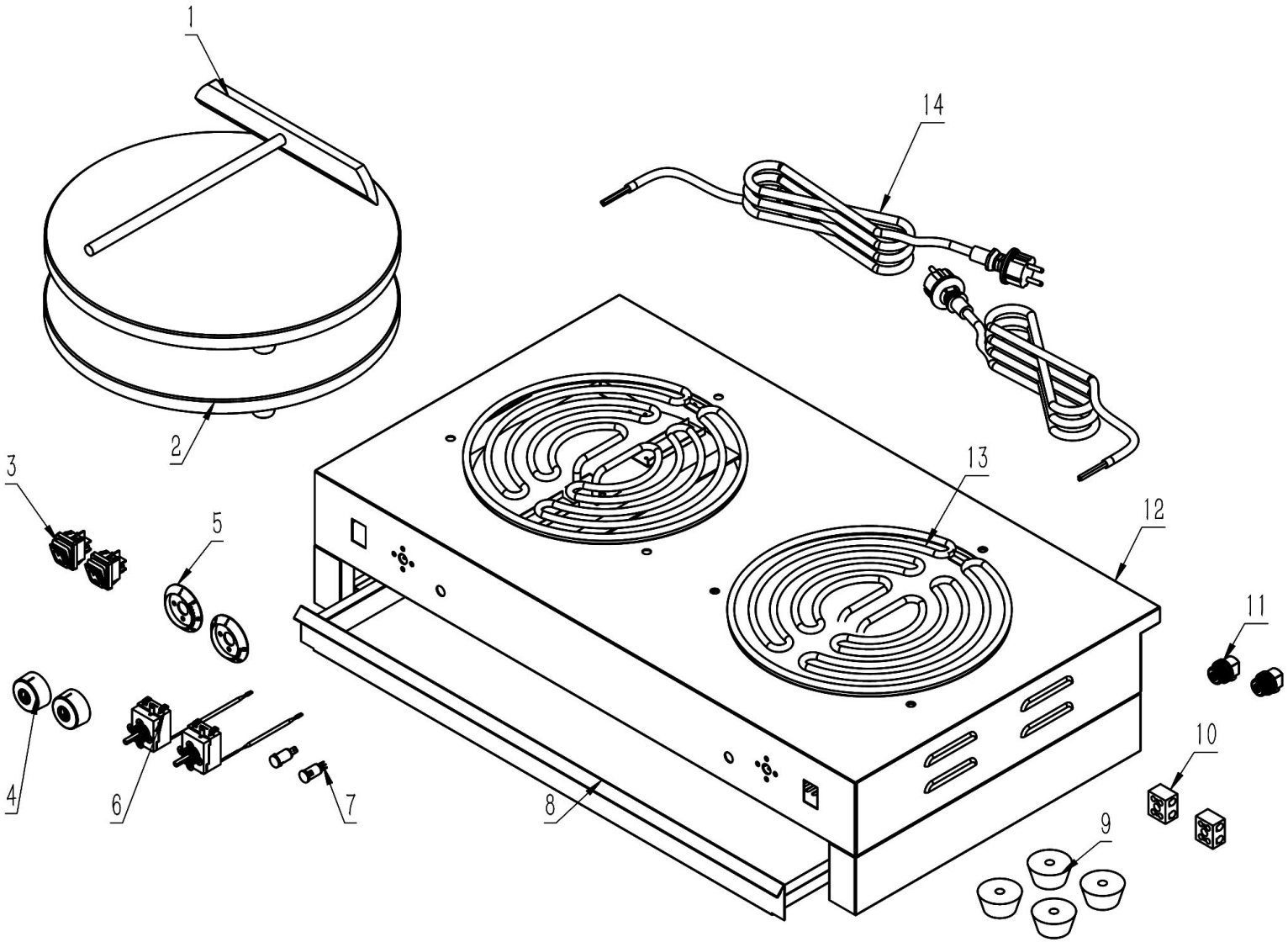

Bartscher	Crêpe-Backgerät 2CP400 Artikel-Nr.: 104457	Explosionszeichnung 09.10.2019	Seite 1/2

Pos.	Artikelbeschreibung	Description of item	Artikel Nr./Item No.
1	Teigverteiler	Spatula f. spreading dough	E0302190010
2	Backplatte	Baking plate	010444612
3	Marquardt Schalter, 20 A grün	Marquardt switch, 20 A green	016210836
4 + 5	Knebel z. Thermostat	Thermostat knob	E0301110009
6	Thermostat 250 V, 16 A	Thermostat 250 V, 16 A	A039884
7	Kontrolllampe, gelb 250V, 14A	Indicator diode, yellow, 250 V,14 A	E0301130005
9	Fuß m. Mutter	Base w. nut	01044461
10	Anschlussklemme	Terminal clamp	A010020543
11	Zugentlastung	Strain relief	016240434
13	Heizkörper	Heating element	010444613
14	Anschlusskabel m. Stecker	Power cord with plug	E0301050006